Fiche technique

Plinthe cœur plein **FN TURN-X**040 (XK040)

Plinthe cœur plein **FN TURN-X**040 (XK040)

Description	**FN TURN-X**040 (XK040)
Matériau de base	70 % de matériau à base de bois certifié PEFC (MDF), revêtu de polypropylène avec des lèvres d'étanchéité élastiques en TPE
Surface	Revêtement polypropylène
Couleurs	Large choix de couleurs unies et motifs imprimés.
Fonction	☑ Transition propre et harmonieuse entre le sol et le mur. ☑ Dissimulation des joints de dilatation.
Caractéristiques du matériau	☑ Résistance aux chocs, à l'humidité et aux produits d'entretien grâce à la combinaison HDF/PP. ☑ Surface lisse facilitant l'entretien. ☑ Lèvres d'étanchéité flexibles en TPE (élastomère thermoplastique) permettant de combler les espaces entre le mur et le sol. ☑ Lèvres d'étanchéité adaptables aux irrégularités du sol empêchant le passage de l'humidité et des saletés. ☑ Sans halogène, chlore, plastifiant et silicone.

Fiche technique

Plinthe cœur plein **FN TURN-X**040 (XK040)

Plinthe cœur plein **FN TURN-X**040 (XK040)

Dimensions 40mm x 13mm x 2400mm

Dessin technique

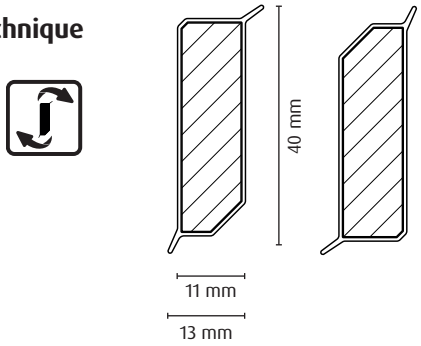

Emballage 1 unité de vente (UV) **FN TURN-X040** = 15 pièces x 2,4m

Les produits sont emballés dans des cartons rigides, fermés à l'aide d'un ruban adhésif et étiquetés avec des étiquettes papier indiquant clairement le nom du produit et de l'UV.

Film de protection La surface des plinthes cœur plein unies est recouverte d'un film de protection transparent amovible.

Étiquetage du produit Chaque article est identifié par une étiquette indiquant le nom du produit, les dimensions, le code couleur, le code EAN et l'adresse du distributeur.

Poids brut 0,76 kg

Données logistiques

FN TURN-X040	Unité de vente (UV)	Dimensions de la palette
Quantité [pièces]	15	675
Poids [kg]	11,6	530
Dimensions h × l × L [mm]	70 x 135 x 2415	764 x 720 x 2430

Code douanier 4411 14 95

Stockage Les plinthes doivent être stockées à plat, sur surface plane dans un endroit sec et à l'abri des intempéries.
Elles doivent être entreposées au moins 48h avant leur installation dans la pièce où elles seront posées, permettant ainsi au noyau MDF de s'acclimater aux conditions ambiantes (température, humidité...). Ce temps d'adaptation évitera aux matériaux de travailler et de se déformer après la pose.

Certifications

www.blauer-engel.de/uz176

Fiche technique

Plinthe cœur plein **FN TURN-X**040 (XK040)

Plinthe cœur plein **FN TURN-X**040 (XK040)

Vérification du support

Avant de commencer, vérifier que la surface du mur est adaptée à la méthode de fixation choisie.
Pour les matériaux contenant des plastifiants, systématiquement tester la compatibilité de la colle avant la pose.

Réglementation

Pour l'installation de ce produit, les normes directives et réglementations nationales en vigueur, ainsi que les références techniques et règles reconnues dans le secteur doivent être impérativement respectées.

En particulier:

- ☑ DIN 18365 „Évaluation et préparation des supports pour les travaux de revêtements de sol et de parquet "
- ☑ DIN 18560 „Chapes dans le bâtiment"
- ☑ DIN 18202 „Tolérances dans le bâtiment – ouvrages et éléments de construction"
- ☑ VOB/C „Conditions techniques générales des marchés de travaux de construction"

Avant la pose des plinthes, les paramètres techniques suivants doivent être contrôlés:

Surface du mur

La surface du mur doit être exempte de tous contaminants tels que l'huile, la cire, le peinture, le plâtre, les résidus de colle ou tout autre substance pouvant nuire à l'adhérence. Le ponçage ou le meulage de la surface est souvent nécessaire.

Résistance

Le support doit être suffisamment solide.

Support

Le mur doit être poncé afin d'éliminer toute porosité, tout résidu et couche de plâtre pouvant se détacher.

Fissures

Les fissures doivent être rebouchées efficacement de façon à garantir l'adhérence du

Joints de dilatation

Des joints de dilatation doivent être prévus entre tous les éléments du sol contigus.
Ils ne doivent être en aucun cas rebouchés.

Conditions climatiques

☑ Température de l'air	⇨	18–26 °C
☑ Température du sol	⇨	15–22 °C
☑ Humidité relative de l'air	⇨	40–65 %

Planéité

Sur la base de notre vaste expérience dans la pose de plinthes, nous recommandons une tolérance de planéité inférieure à 2 mm par mètre, ce qui est plus strict que les écarts autorisés par la norme DIN 18202. Cette exigence garantit une qualité de pose optimale ainsi qu'une satisfaction durable du client.

Humidité

Le support doit être sec.

Conformément à la norme **DIN 18560-1** « chapes dans le bâtiment », les valeurs indicatives suivantes ne doivent pas être dépassées:

☑ Chape ciment (CT)	chauffée	< 1,8 % en poids
	non chauffée	< 2,0 % en poids
☑ Chape anhydrite (CA)	chauffée	< 0,3 % en poids
	non chauffée	< 0,5 % en poids

Fiche technique

Plinthe cœur plein **FN TURN-X**040 (XK040)

Plinthe cœur plein **FN TURN-X**040 (XK040)

Humidité

Humidité résiduelle admissible des autres supports:

☑ Enduit de plâtre	⇨	< 0,5 % en poids
☑ Mortier de ciment	⇨	< 2,5 % en poids
☑ Mortier de chaux	⇨	< 2,0 % en poids
☑ Béton	⇨	< 3,0 % en poids

Pose

Pour une installation rapide, propre et durable des plinthes, nous recommandons l'utilisation du système de colle thermofusible avec l'applicateur de colle FN Neuhofer. Ce système assure une adhérence fiable et permet une pose réussie sans augmenter le temps de séchage.

Outil d'encochage

Découpe des angles intérieurs/extérieurs sans outils supplémentaires.

La réalisation des angles avec les plinthes ne nécessite aucun accessoire ou élément de finition supplémentaire. Seul l'outil d'encochage FN Neuhofer est requis.
Cet outil, spécialement développé par FN Neuhofer, permet la découpe des angles intérieurs, extérieurs et embouts de finition de manière rapide, efficace et avec une précision absolue.
La surface extérieure de la plinthe reste totalement fermée pendant et après la découpe, évitant ainsi toute entrée d'humidité.

Nettoyage et entretien

En cas de salissures légères, les plinthes peuvent être nettoyées à l'aide d'un chiffon humide. En cas de salissures plus importantes, utilisez votre produit d'entretien habituel en respectant les recommandations de dosage du fabriquant.

Produits à ne pas utiliser

Pas de produits contenant des composants abrasifs, acides, ou blanchissants.
Pas d'éponge abrasive ou à récurer pouvant rayer la surface de la plinthe.

Traitement des déchets

Catégories de déchets:

- ☑ 20 01 39 Plastiques recyclables
- ☑ 15 01 01 Emballages en papier et carton

Collecte sélective:

- ☑ Plastiques recyclables ⇨ à déposer dans le bac de tri approprié.
- ☑ Emballages en papier et carton propres ⇨ à déposer dans le bac de recyclage approprié.

Réglementation

La mise au rebut du produit et de son emballage doit être effectuée conformément à la réglementation locale et nationale en vigueur.
L'incinération ou la destruction du produit doit être réalisée conformément aux prescriptions des autorités compétentes et des organismes de gestion des déchets agréés.

Recommandations

Dans le cadre d'un même projet, il est recommandé d'utiliser des unités de vente provenant d'une seule et même livraison afin d'éviter d'éventuelles variations de couleur.

Garantie

Sous peine de décharge de responsabilité du fournisseur, le client est tenu de notifier par écrit au fournisseur, dans les meilleurs délais et au plus tard dans un délai de 14 jours, toute réclamation, y compris les réclamations pour défauts et les demandes de dédommagement, dans la mesure où elles ne sont pas exclues par les dispositions suivantes.

Fiche technique

Plinthe cœur plein **FN TURN-X**040 (XK040)

Plinthe cœur plein **FN TURN-X**040 (XK040)

Garantie et garantie légale

Cette notification doit être accompagnée de documents justificatifs valables, indépendamment du fait que le client ait accepté les marchandises avec ou sans réserve.

Le client doit en outre permettre au fournisseur, ou à un tiers mandaté par celui-ci, d'inspecter les marchandises concernées et d'établir un rapport écrit. Le fournisseur accorde une garantie de 3 mois couvrant la qualité d'exécution et le bon fonctionnement des marchandises.
La période de garantie commence à la date de réception ou de livraison du produit.

Pendant cette période, le fournisseur remédiera gratuitement à tout défaut résultant de matériaux défectueux, d'une mauvaise exécution ou d'une conception défectueuse.
La garantie et la responsabilité du fournisseur expirent dès lors que le produit a été modifié, transformé ou manipulé sans précaution par l'acheteur.

Le fournisseur n'est responsable que dans les limites prévues par les dispositions légales impératives. Toute responsabilité pour les dommages indirects est expressément exclue. Si la responsabilité du fournisseur est engagée par un tiers, le client s'engage à l'indemniser et à le garantir contre toute réclamation dans la mesure où le fournisseur n'est pas responsable conformément aux présentes dispositions.

En cas de dommage survenu durant le transport, le client doit demander au transporteur responsable de constater et de documenter les dommages dès la livraison ou lors de la réception des marchandises (mention sur le bon de livraison et les documents de transport). Les dommages de transport non apparents doivent être signalés au transporteur dans un délai de quatre jours à compter de la réception de la commande. Tout article manquant doit être signalé immédiatement au transporteur et avant l'acceptation de la livraison.

Recommandations d'utilisation

Nos instructions d'utilisation sont fondées sur notre expérience pratique et ont pour objectif d'aider l'utilisateur à obtenir les meilleurs résultats possibles et à garantir sa pleine satisfaction. Elles sont toutefois fournies à titre indicatif uniquement, sans caractère contraignant, et ne peuvent donner lieu à aucune réclamation ou revendication à l'encontre du fournisseur.

Conditions générales de vente

Les conditions générales de vente en vigueur et publiées sur le site Internet de FN s'appliquent à l'ensemble des relations contractuelles.

Fiche technique

Plinthe cœur plein **FN TURN-X**040 (XK040)

Plinthe cœur plein **FN TURN-X**040 (XK040)

Couleurs
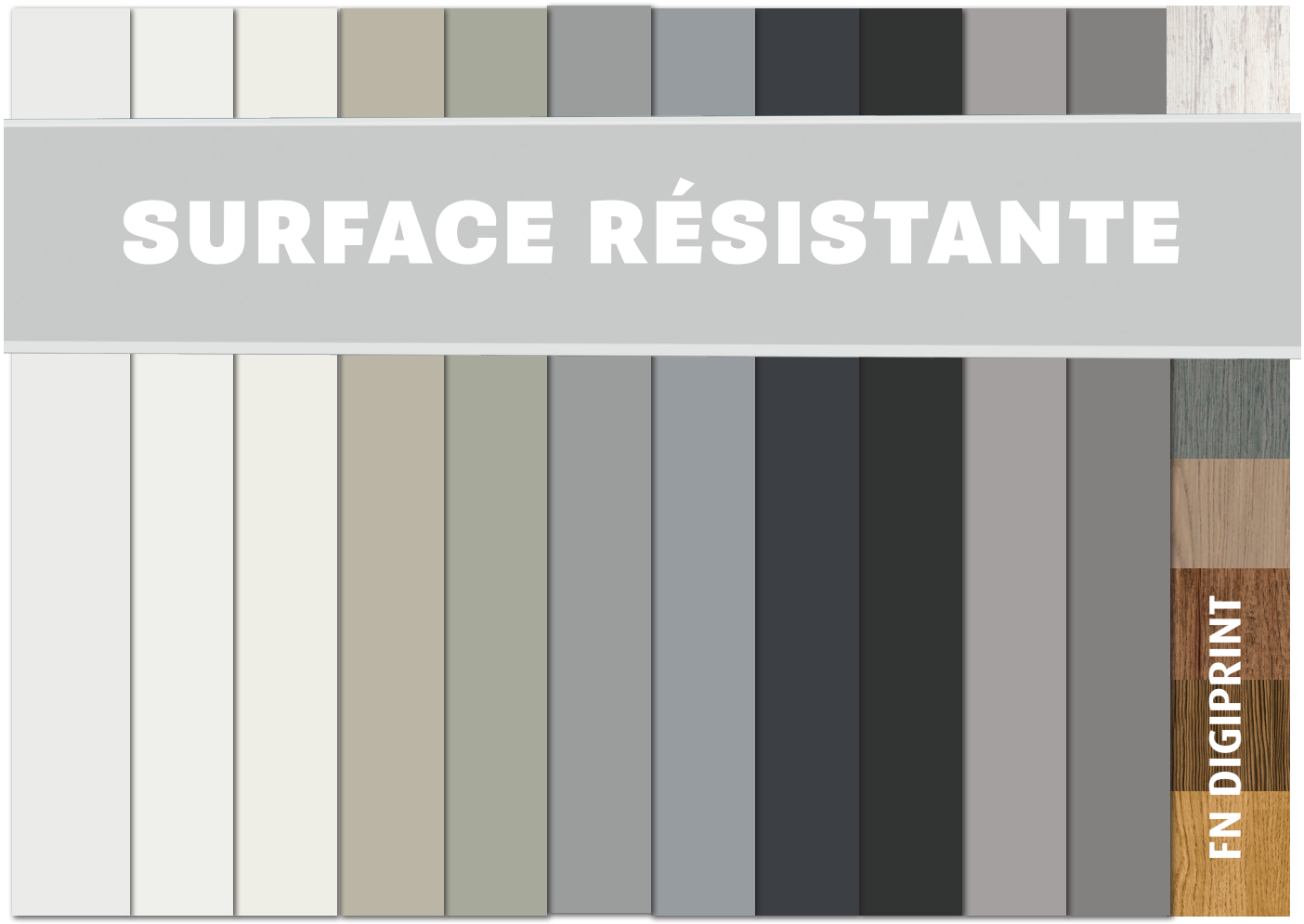
	Description du décor	Numéro	RAL similaire	Nº d'article FN
1	Blanc signalisation	FB001	RAL 9016	559122
2	Blanc pur	FB002	RAL 9010	559133
3	Blanc de sécurité	FB003	RAL 9003	559134
4	Cappuccino	FB006		559354
5	Gris fenêtre	FB008	RAL 7040	559353
6	Gris anthracite	FB009	RAL 7016	559215
7	Noir de sécurité	FB010	RAL 9004	559214
8	Cachemire	FB013		559216